RUUVIN TIEDOT

SIJOITTAMINEN – TOLPATON PROFIILI

RUUVI PUUKIINNITYKSEEN

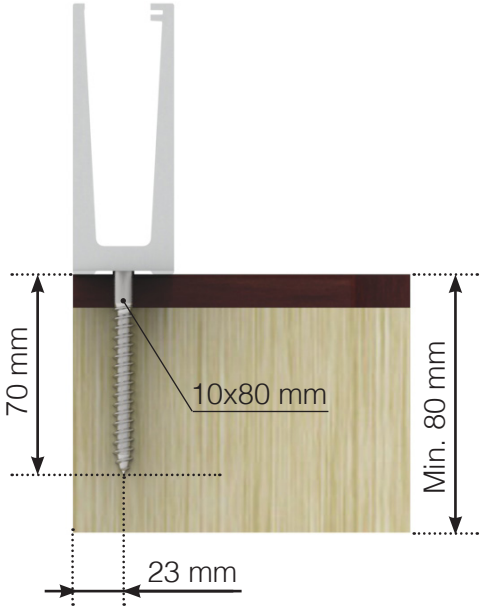

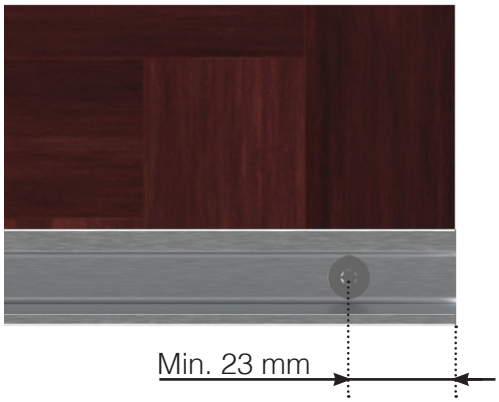

RUUVI BETONIKIINNITYKSEEN

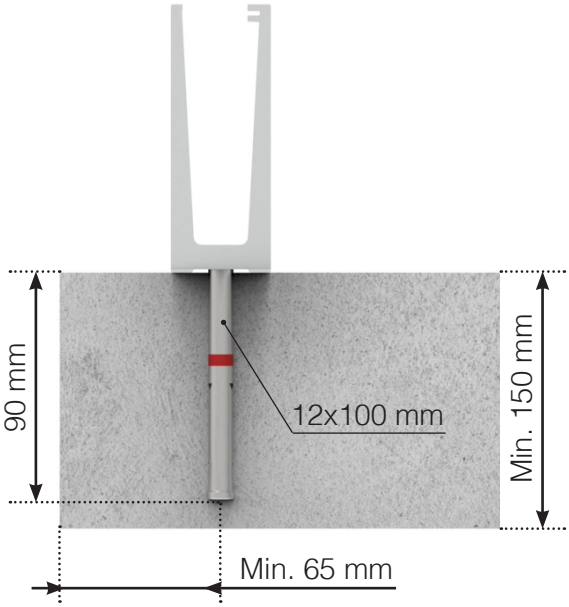

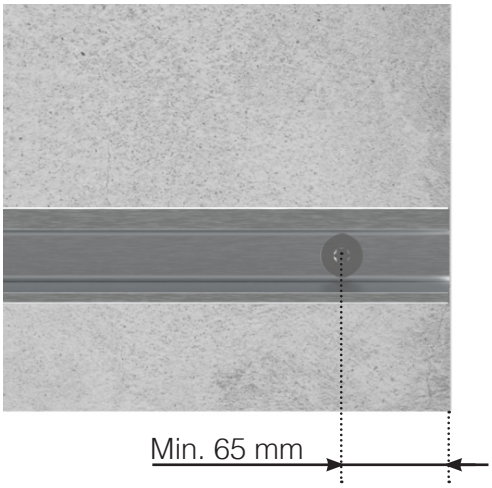

Huomioi, että piirrokset eivät ole mittakaavassa

© Räckesbutiken Sweden AB - www.kaidekauppa.fi

15.03.2021 v.1.0

KAIDEKAUPPA.FI

RUUVIN TIEDOT

SIJOITTAMINEN – TOLPATON PROFIILI ULKOPUOLELLA

RUUVI PUUKIINNITYKSEEN

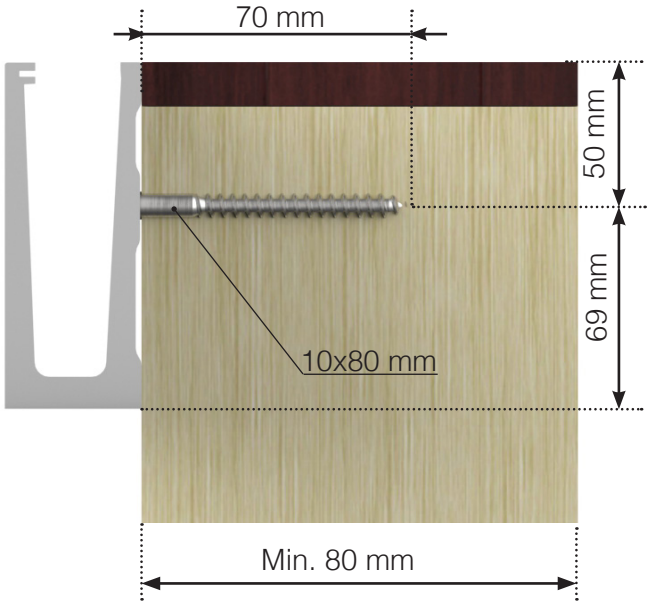

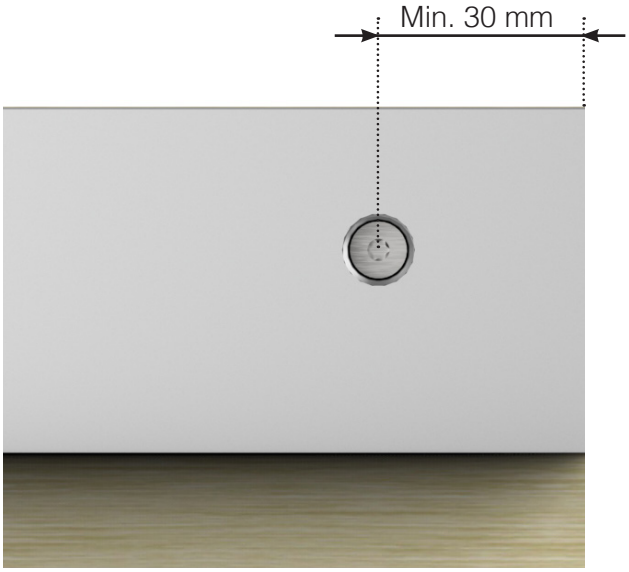

RUUVI BETONIKIINNITYKSEEN

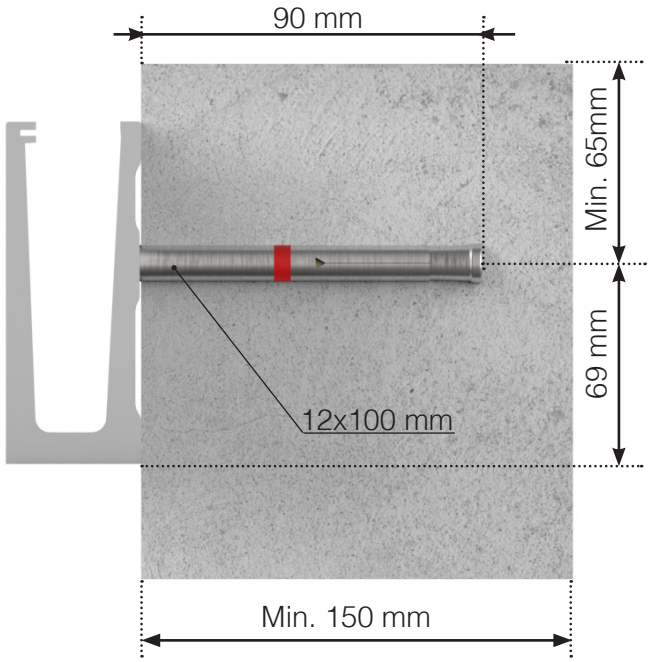

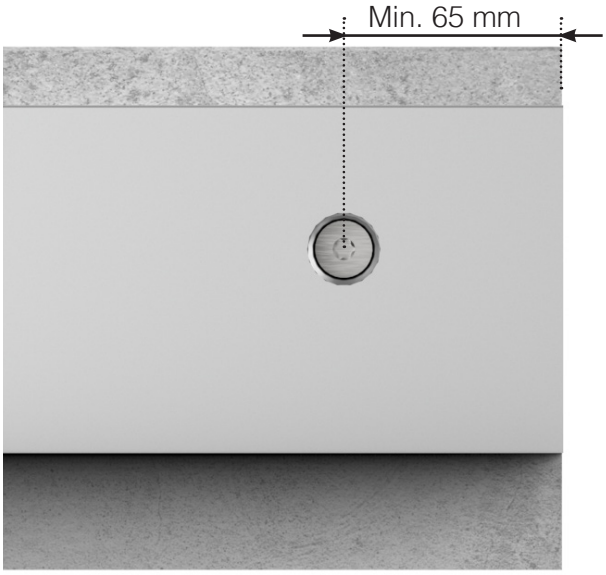

Huomioi, että piirrokset eivät ole mittakaavassa

© Räckesbutiken Sweden AB - www.kaidekauppa.fi

15.03.2021 v.1.0

KAIDEKAUPPA.FI

RUUVIN TIEDOT

SIJOITTAMINEN – TOLPATON PISTEKIINNITYSHELOILLA

RUUVI PUUKIINNITYKSEEN

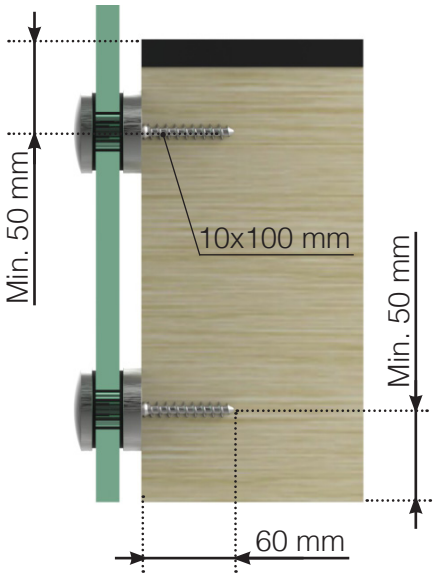

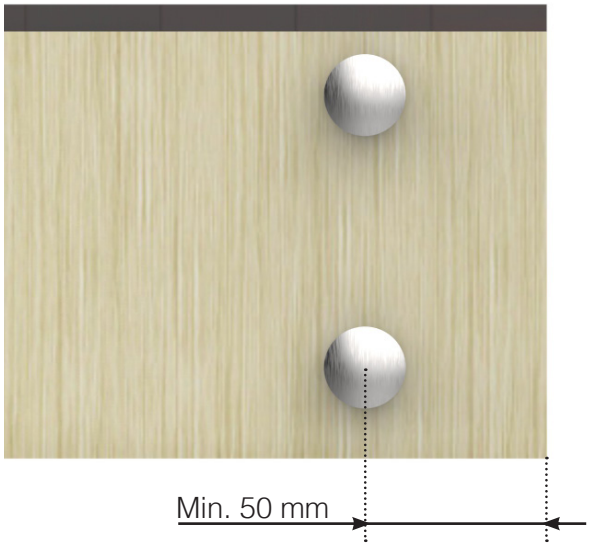

BETONIKIINNITYKSEEN

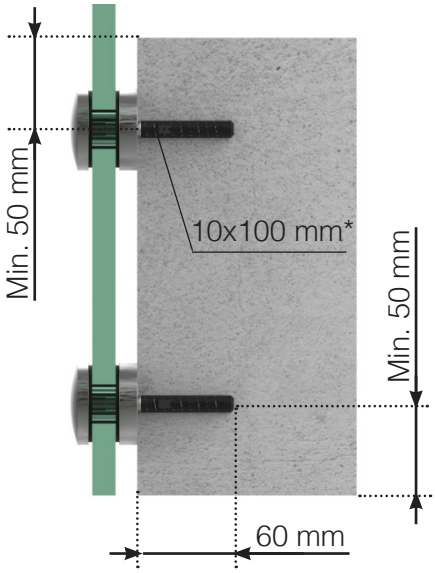

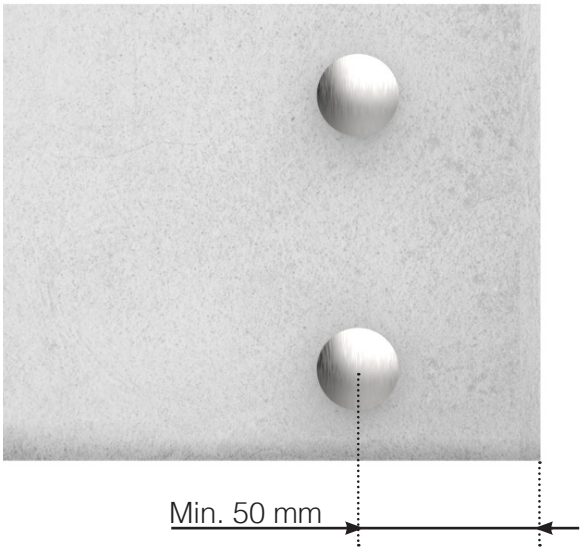

* - Betonitulppa ei sisälly toimitukseen.

Huomioi, että piirrokset eivät ole mittakaavassa

© Räckesbutiken Sweden AB - www.kaidekauppa.fi

15.03.2021 v.1.0

KAIDEKAUPPA.FI

RUUVIN TIEDOT

SIJOITTAMINEN - ALUMIINITOLPAT JALALLA

RUUVI PUUKIINNITYKSEEN

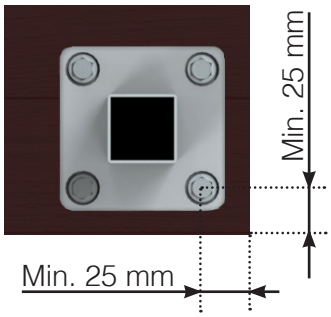

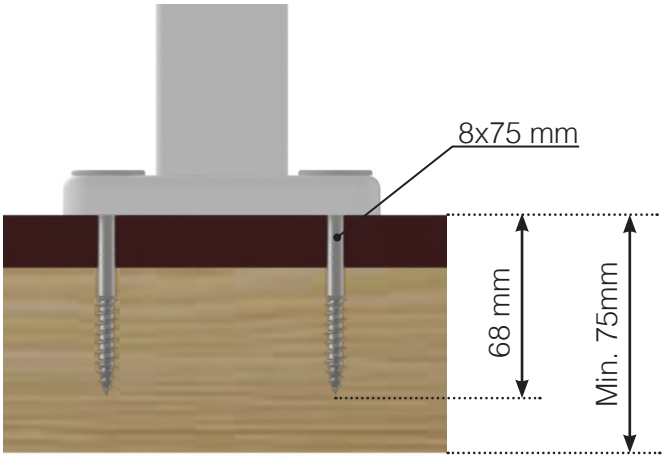

KÄYTÄ LÄPIMENEVÄÄN KIINNITYKSEEN PULTTIA

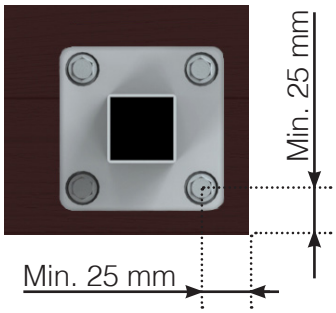

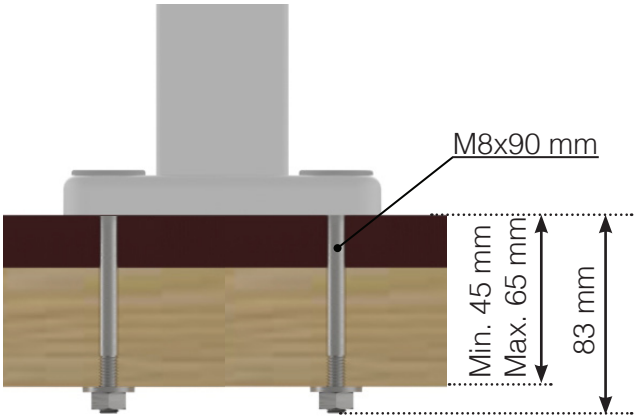

RUUVI BETONIKIINNITYKSEEN

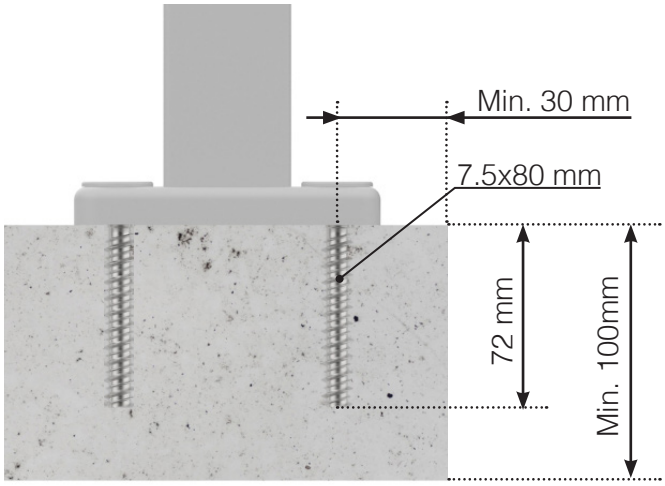

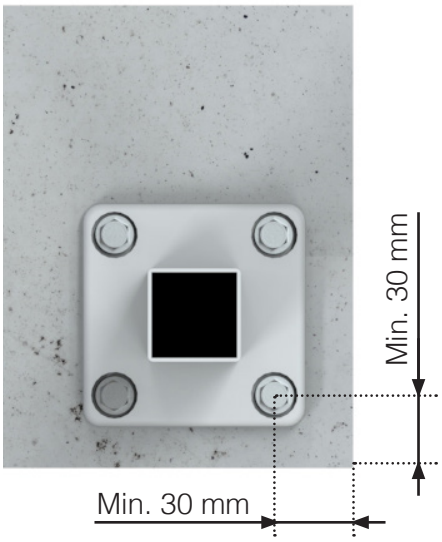

Huomioi, että piirrokset eivät ole mittakaavassa

© Räckesbutiken Sweden AB - www.kaidekauppa.fi

09.11.2020 v.2.0

KAIDEKAUPPA.FI

RUUVIN TIEDOT

SIJOITTAMINEN - ALUMIINITOLPAT TASON ULKOPUOLELLA

RUUVI PUUKIINNITYKSEEN

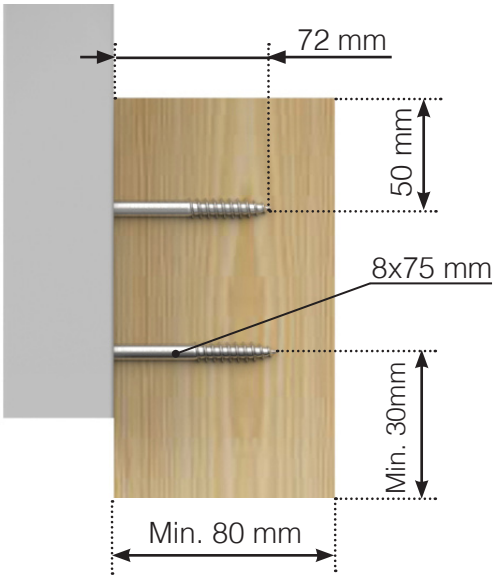

KÄYTÄ LÄPIMENEVÄÄN KIINNITYKSEEN PULTTIA

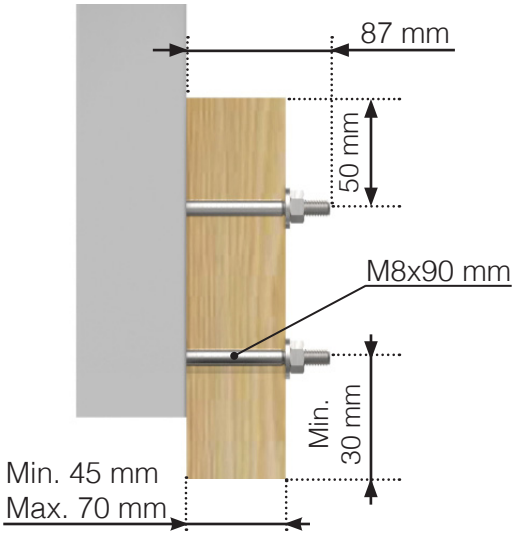

RUUVI BETONIKIINNITYKSEEN

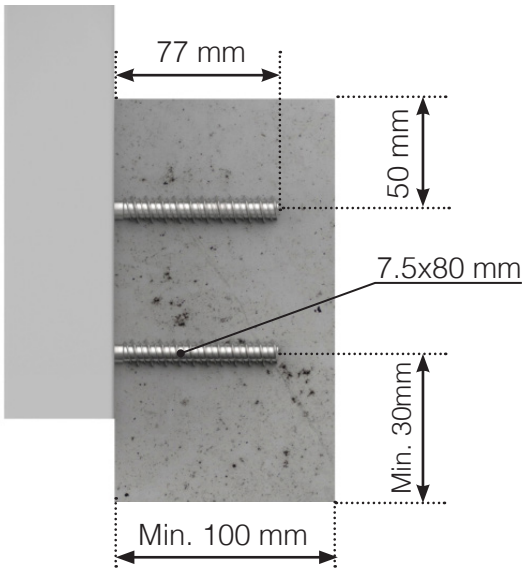

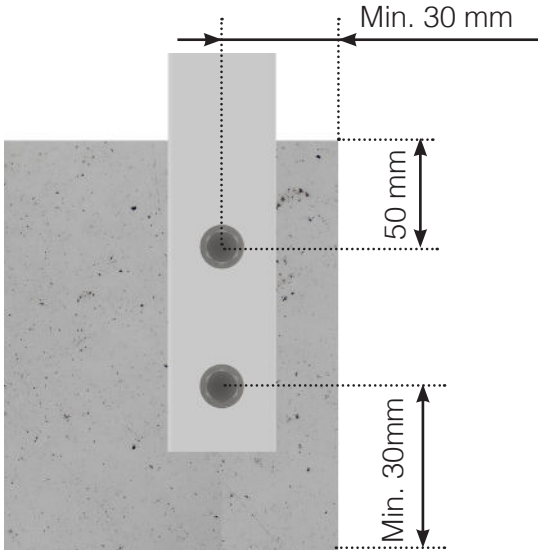

Huomioi, että piirrokset eivät ole mittakaavassa

© Räckesbutiken Sweden AB - www.kaidekauppa.fi

09.11.2020 v.2.0

KAIDEKAUPPA.FI