GELÄNDERDETAILS

Ganzglasgeländer mit seitlicher Schienenverankerung
und Edelstahl-Handlauf

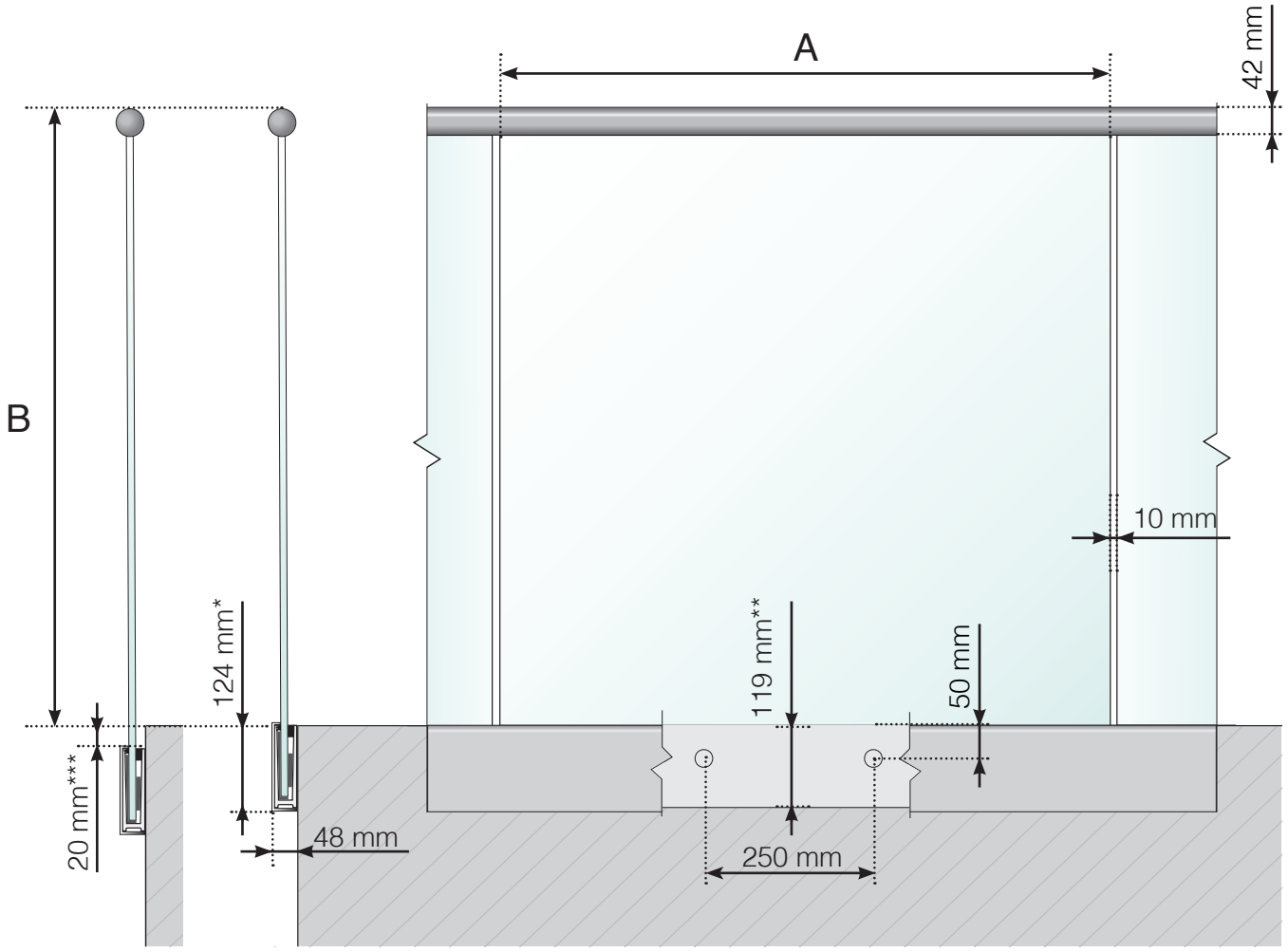

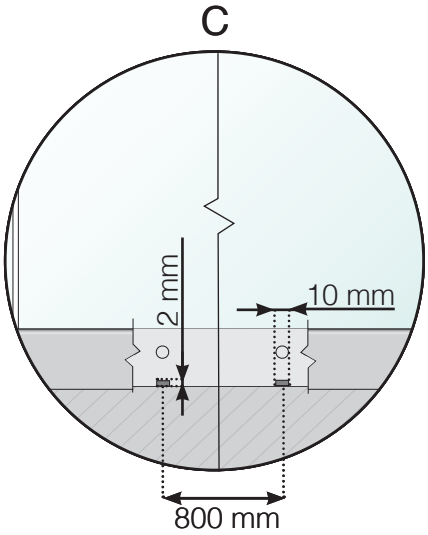

A - Scheibenbreite, abhängig von der Gesamtlänge des Geländers
und der Anzahl der Elemente
B - Gesamthöhe des Geländers
C - Löcher auf der Innenseite zur Ableitung von Wasser aus dem
Inneren der Schiene
* - Aluminiumklemmschiene
** - Blendleiste

Achtung: Die Zeichnungen sind nicht maßstabsgetreu

© Räckesbutiken Sweden AB - www.gelaenderladen.de

01.03.2020 v.1.0

GELÄNDERLADEN.DE

GELÄNDERDETAILS

Ganzglasgeländer mit seitlicher Schienenverankerung und Holz-Handlauf

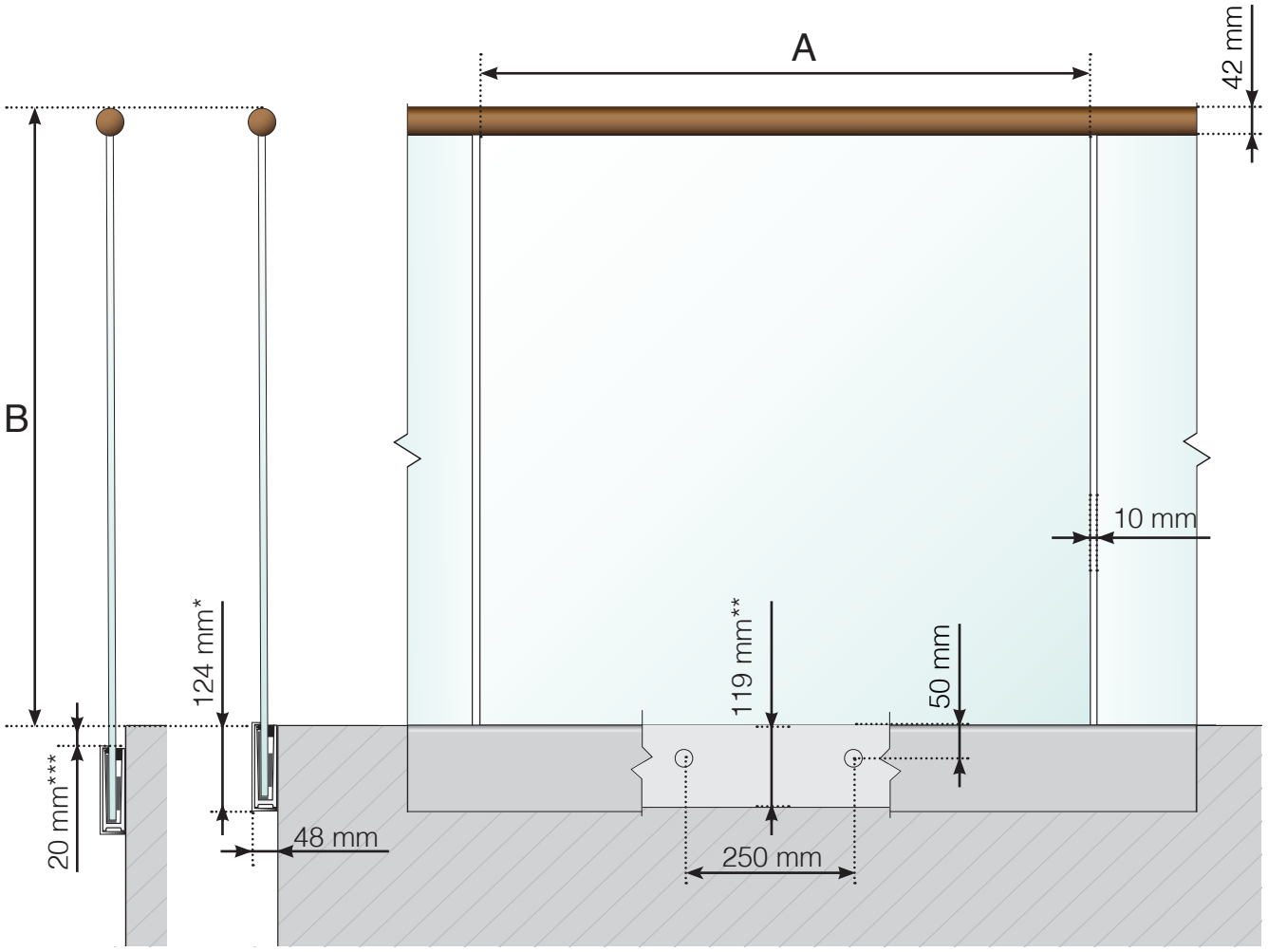

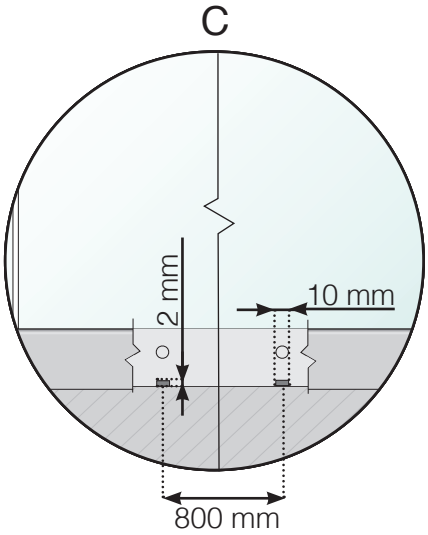

A - Scheibenbreite, abhängig von der Gesamtlänge des Geländers und der Anzahl der Elemente
B - Gesamthöhe des Geländers
C - Löcher auf der Innenseite zur Ableitung von Wasser aus dem Inneren der Schiene
* - Aluminiumklemmschiene
** - Blendleiste

Achtung: Die Zeichnungen sind nicht maßstabsgetreu

© Räckesbutiken Sweden AB - www.gelaenderladen.de

01.03.2020 v.1.0

GELÄNDERLADEN.DE

GELÄNDERDETAILS

Ganzglasgeländer mit seitlicher Schienenverankerung
und Aluminium-Handlauf

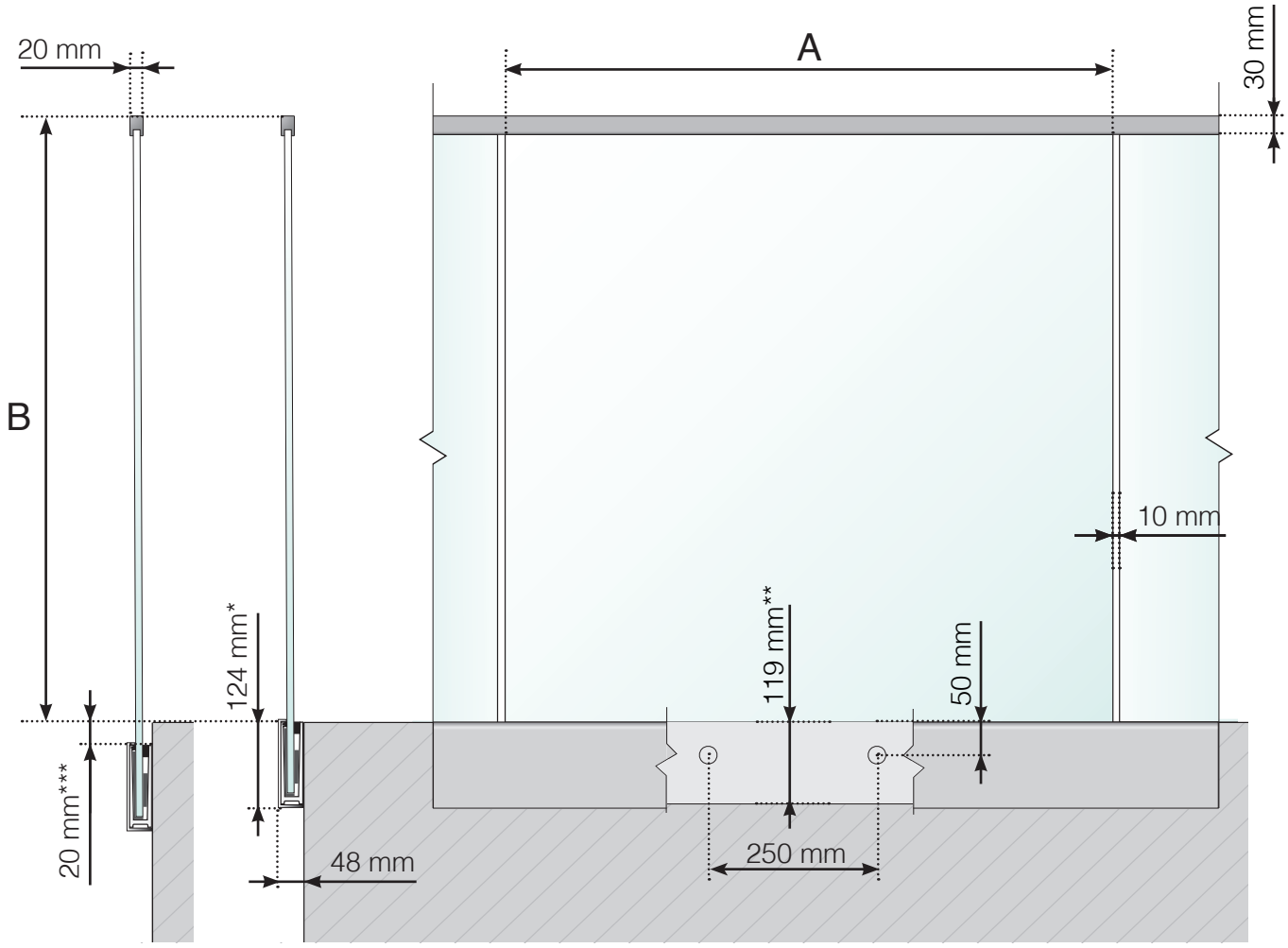

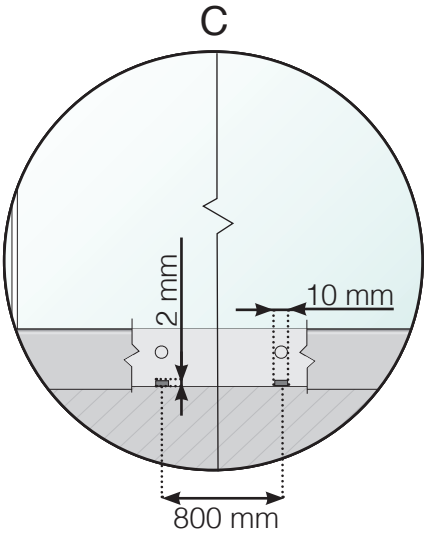

A - Scheibenbreite, abhängig von der Gesamtlänge des Geländers
und der Anzahl der Elemente
B - Gesamthöhe des Geländers
C - Löcher auf der Innenseite zur Ableitung von Wasser aus dem
Inneren der Schiene
* - Aluminiumklemmschiene
** - Blendleiste

Achtung: Die Zeichnungen sind nicht maßstabsgetreu

© Räckesbutiken Sweden AB - www.gelaenderladen.de

01.03.2020 v.1.0

GELÄNDERLADEN.DE

GELÄNDERDETAILS

Ganzglasgeländer mit seitlicher Schienenverankerung, ohne Handlauf

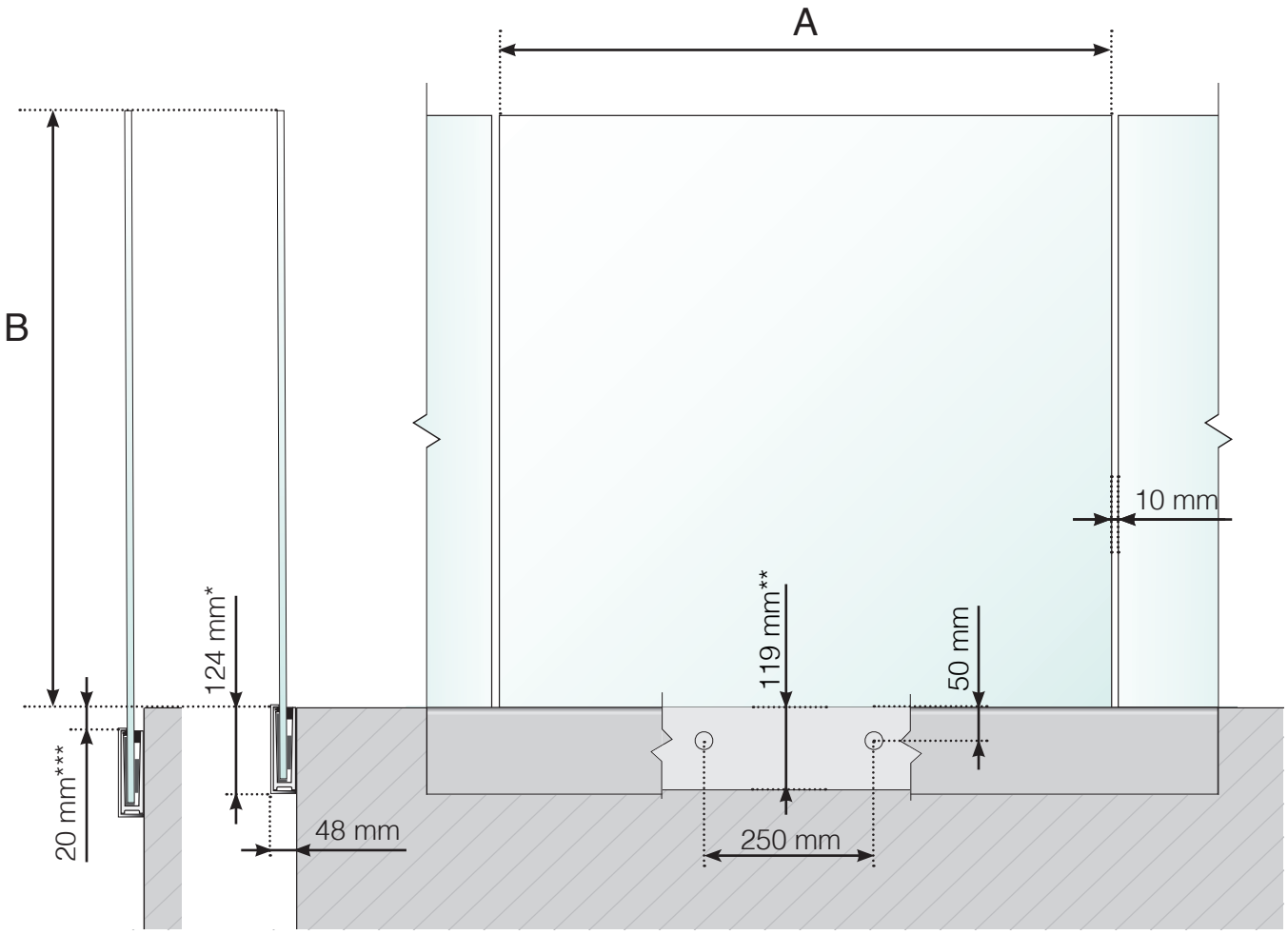

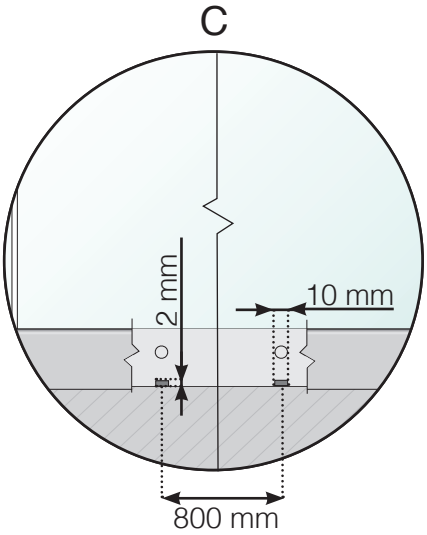

A - Scheibenbreite, abhängig von der Gesamtlänge des Geländers und der Anzahl der Elemente
B - Gesamthöhe des Geländers
C - Löcher auf der Innenseite zur Ableitung von Wasser aus dem Inneren der Schiene
* - Aluminiumklemmschiene
** - Blendleiste

Achtung: Die Zeichnungen sind nicht maßstabsgetreu

© Räckesbutiken Sweden AB - www.gelaenderladen.de

01.03.2020 v.1.0

GELÄNDERLADEN.DE