DETALJEREDE MÅL

STOLPEFRIT GELÆNDER MED SKINNE SIDEMONTERET OG OVERLIGGER I RUSTFRIT

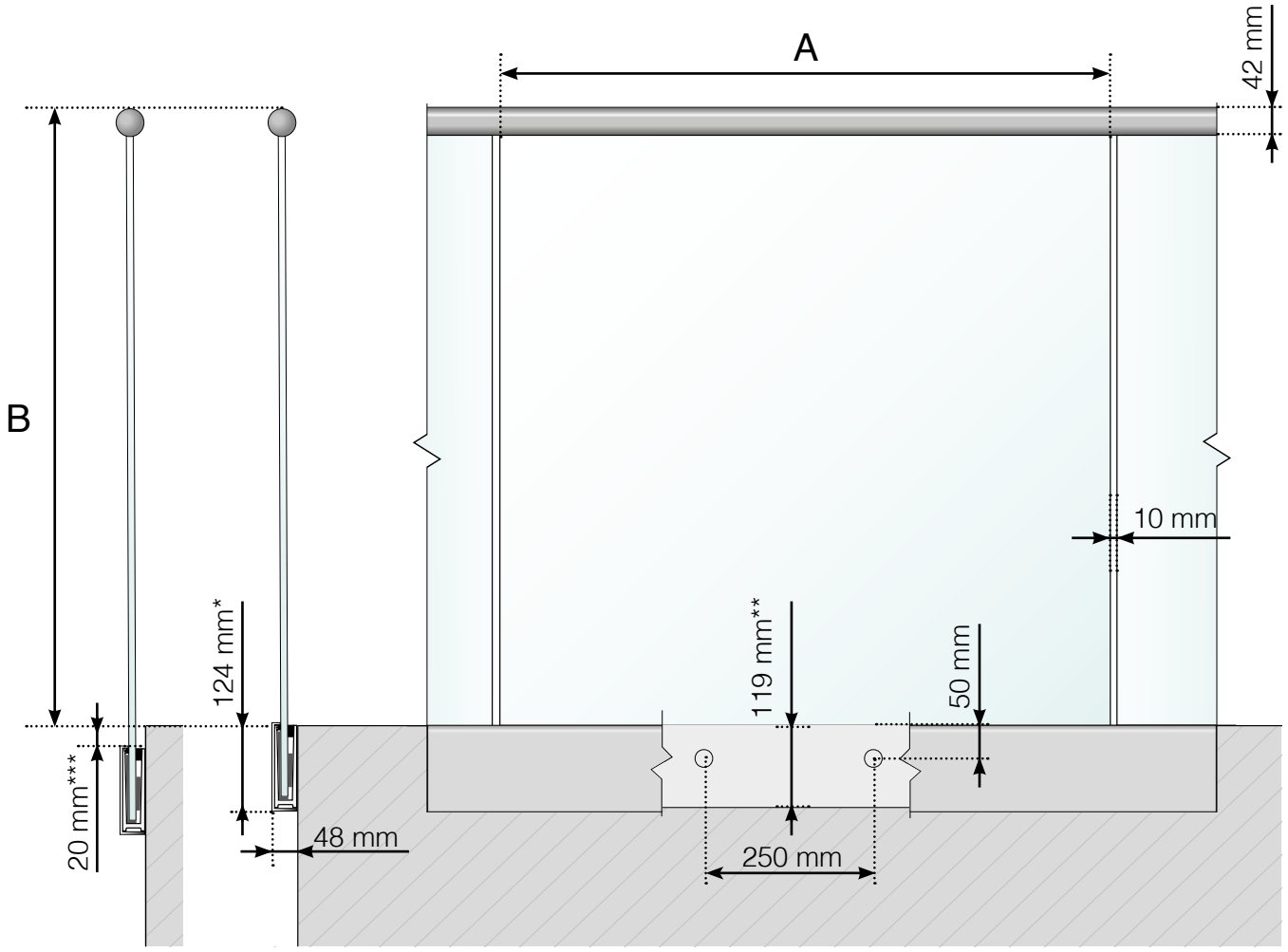

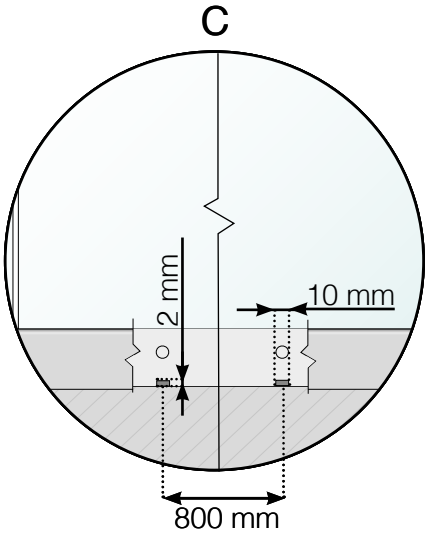

A - Glassets bredde afhænger af den totale længde på gelænderet og antal sektioner
B - Gelænderets totale højde
C - Huller på indersiden til afledning af vand fra skinnen
* - Aluminiumsskinne
** - Dækprofil

Observér at tegningerne ikke har korrekt målstoksforhold

© Räckesbutiken Sweden AB - www.gelaenderbutikken.dk

18.05.2021 v.2.0

GELÆNDERBUTIKKEN.DK

DETALJEREDE MÅL

STOLPEFRIT GELÆNDER MED SKINNE SIDEMONTERET OG OVERLIGGER I TRÆ

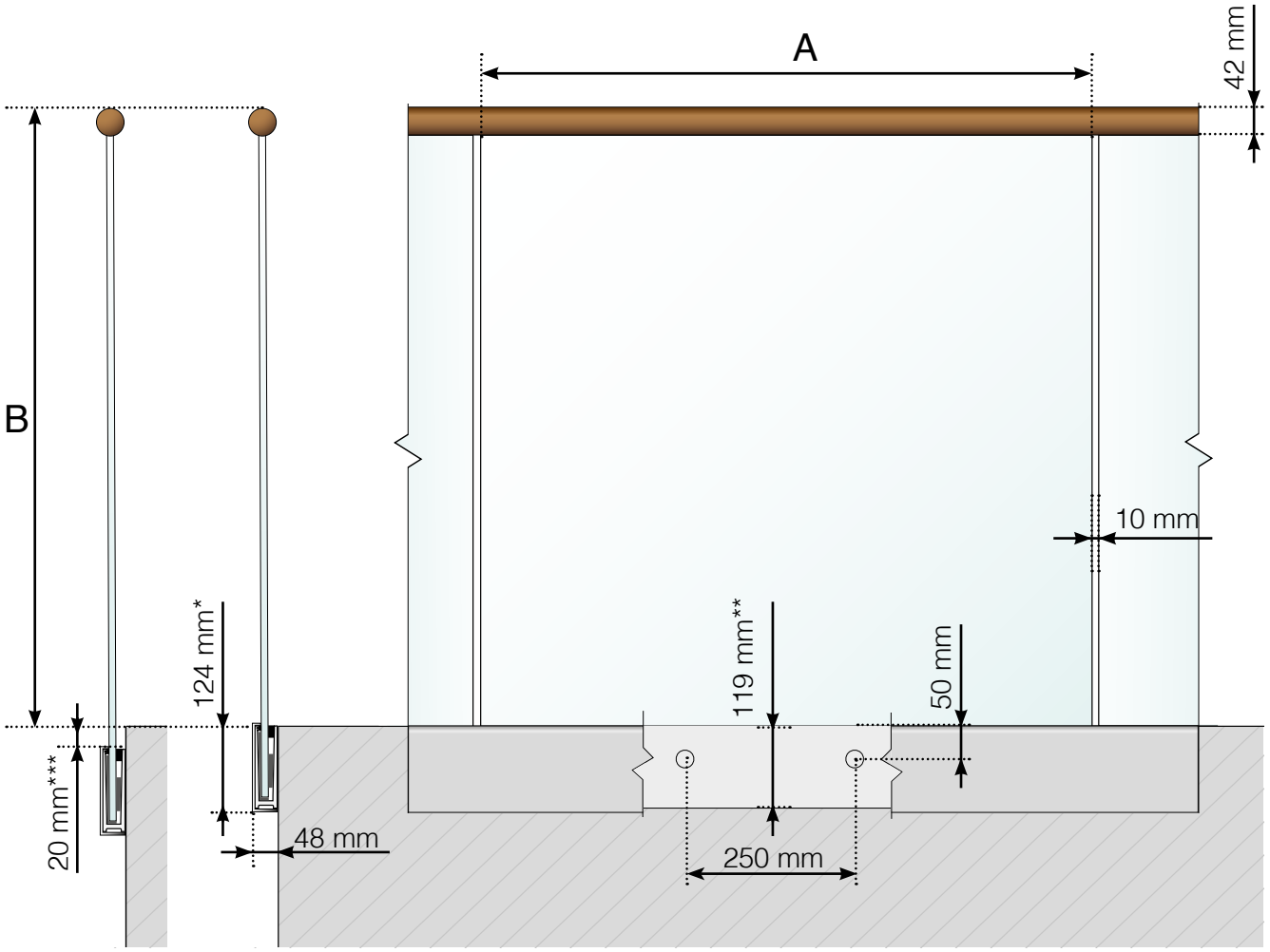

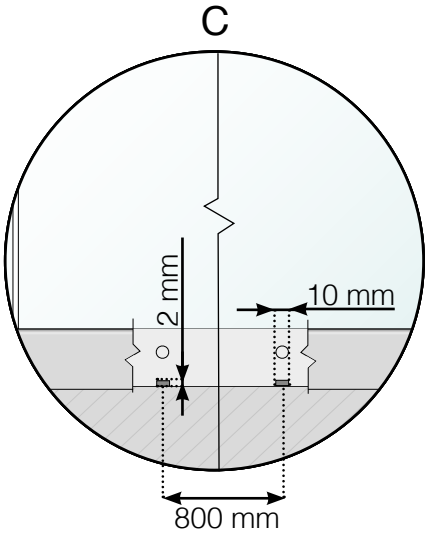

A - Glassets bredde afhænger af den totale længde på gelænderet og antal sektioner
B - Gelænderets totale højde
C - Huller på indersiden til afledning af vand fra skinnen
* - Aluminiumsskinne
** - Dækprofil

Observér at tegningerne ikke har korrekt målstoksforhold

© Räckesbutiken Sweden AB - www.gelaenderbutikken.dk

18.05.2021 v.2.0

GELÆNDERBUTIKKEN.DK

DETALJEREDE MÅL

STOLPEFRIT GELÆNDER MED SKINNE SIDEMONTERET OG OVERLIGGER I ALUMINIUM

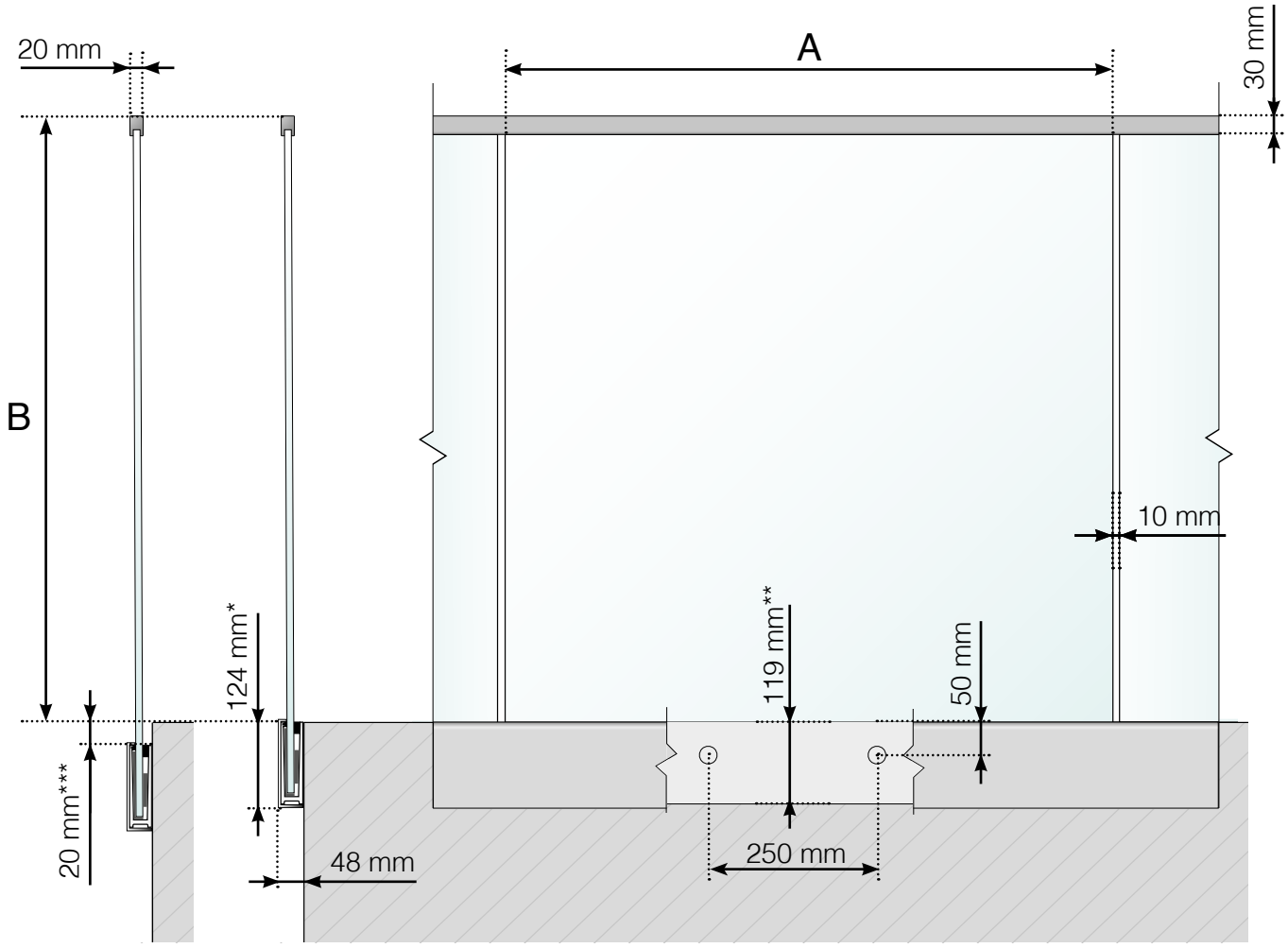

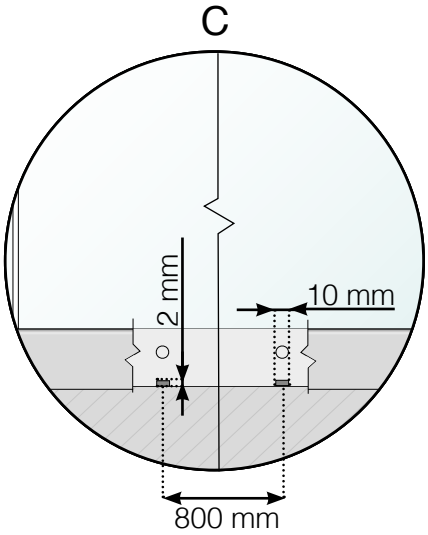

A - Glassets bredde afhænger af den totale længde på gelænderet og antal sektioner
B - Gelænderets totale højde
C - Huller på indersiden til afledning af vand fra skinnen
* - Aluminiumsskinne
** - Dækprofil

Observér at tegningerne ikke har korrekt målstoksforhold

© Räckesbutiken Sweden AB - www.gelaenderbutikken.dk

18.05.2021 v.2.0

GELÆNDERBUTIKKEN.DK

DETALJEREDE MÅL

STOLPEFRIT GELÆNDER MED SKINNE SIDEMONTERET UDEN OVERLIGGER

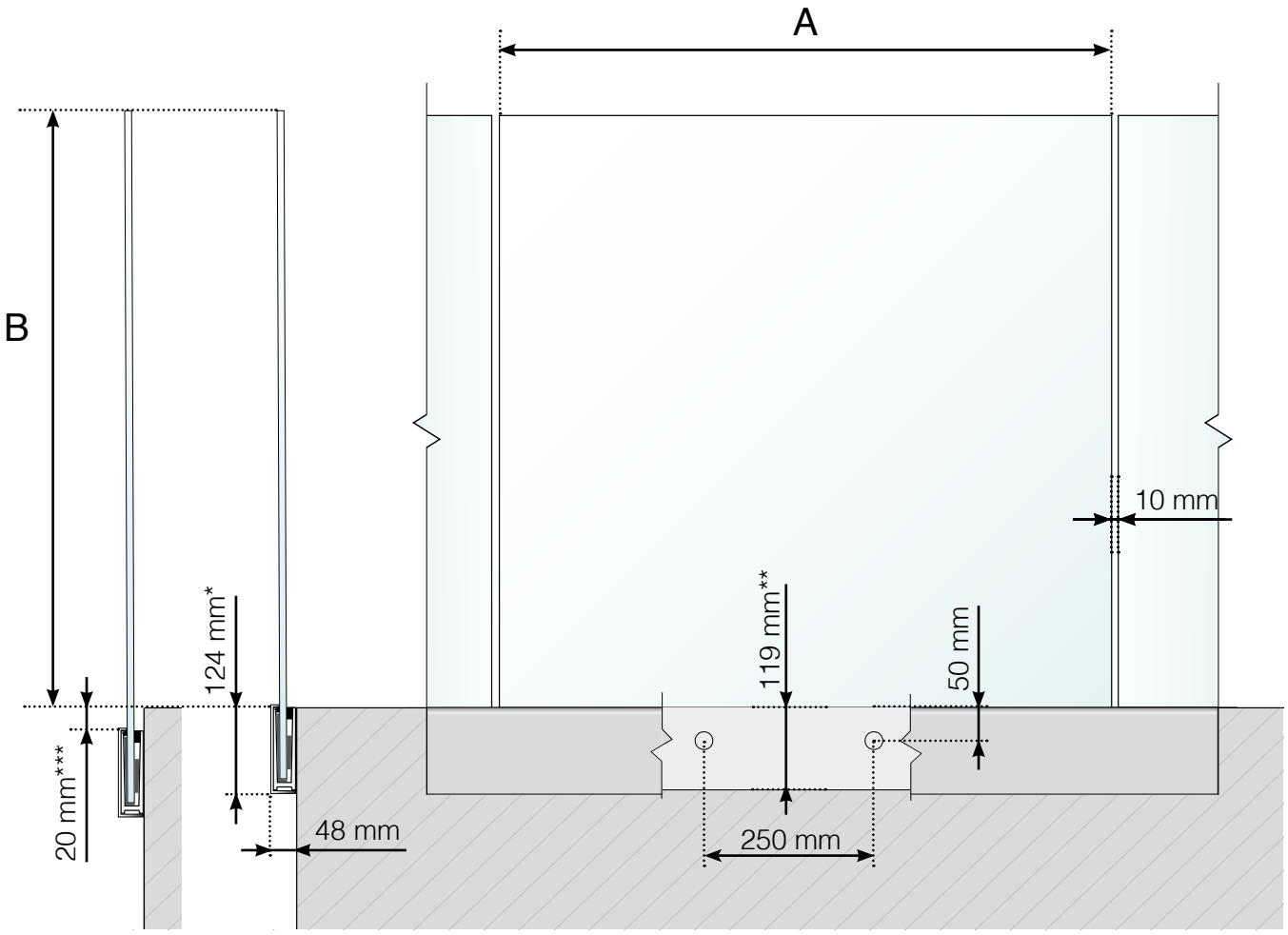

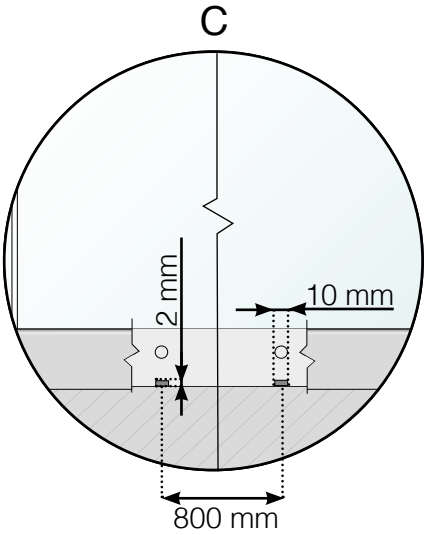

A - Glassets bredde afhænger af den totale længde på gelænderet og antal sektioner
B - Gelænderets totale højde
C - Huller på indersiden til afledning af vand fra skinnen
* - Aluminiumsskinne
** - Dækprofil

Observér at tegningerne ikke har korrekt målstoksforhold

© Räckesbutiken Sweden AB - www.gelaenderbutikken.dk

18.05.2021 v.2.0

GELÆNDERBUTIKKEN.DK