DESSINS TECHNIQUES

MISE EN PLACE – MONTANTS ALU AVEC EMBASES
MONTAGE DU VERRE À L'INTÉRIEUR

ANGLE SORTANT

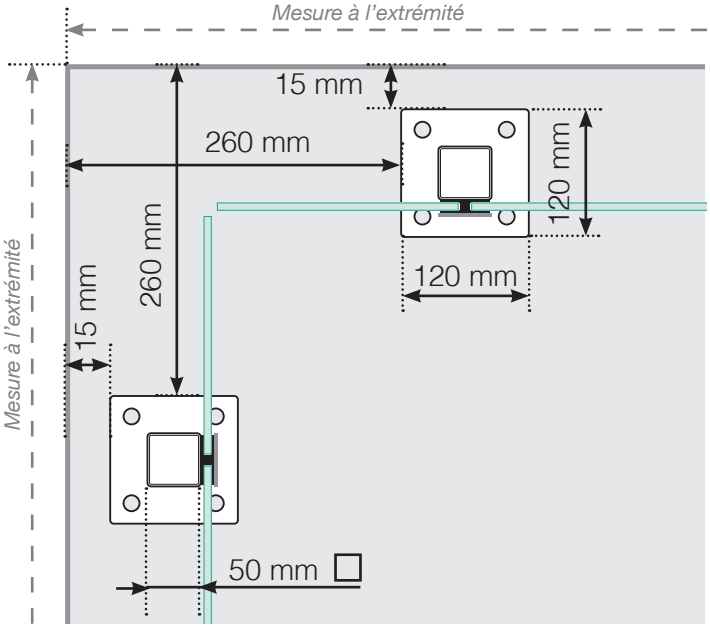

ANGLE SORTANT ≠ 90°

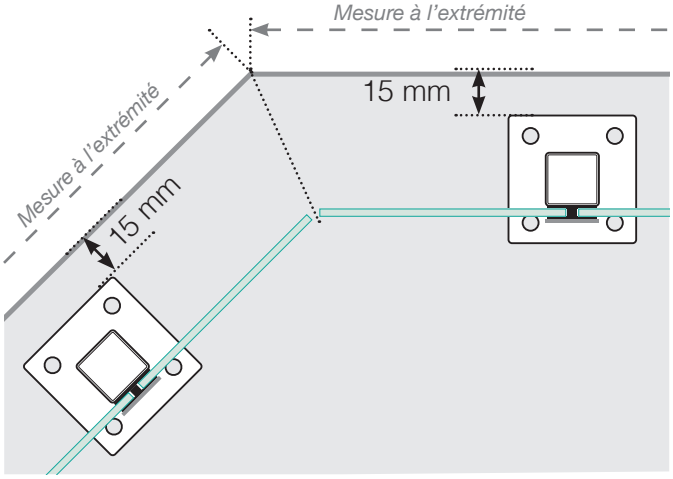

ANGLE RENTRANT ≠ 90°

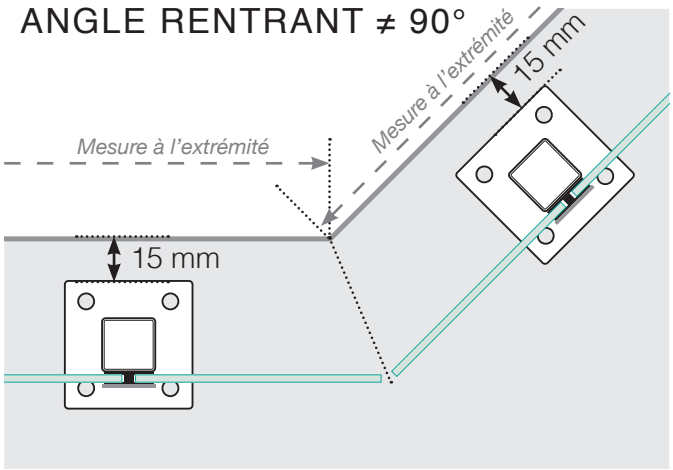

ANGLE RENTRANT

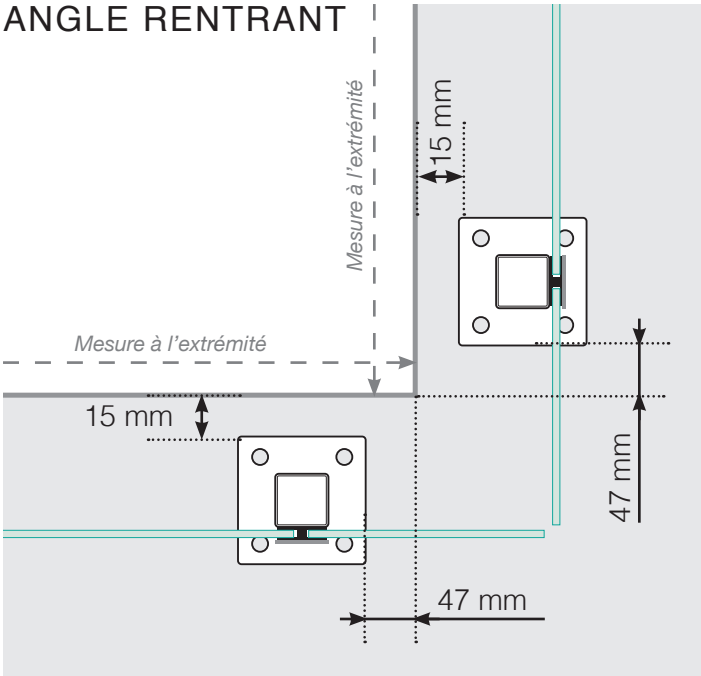

POTEAU DE FIN

Libre

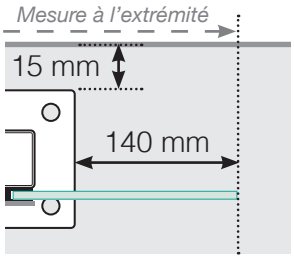

Libre Fixé au mur

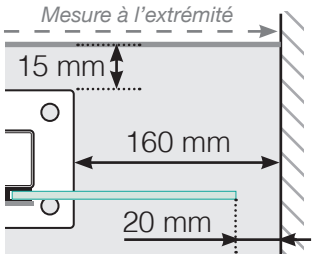

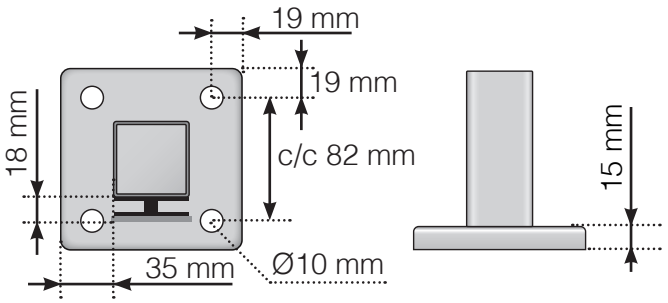

Veuillez noter que les dessins ne sont pas à l'échelle.

© Räckesbutiken Sweden AB - www.maisondugarde-corps.fr

2021-03-01 v.2.0

MAISONDUGARDE-CORPS.FR