MITTAPIIRROS

SIJOITTAMINEN - ULKOPUOLELLE ASENNETTAVA ALUMIINIKAIDE ULKOPUOLELLA

ULKOKULMA

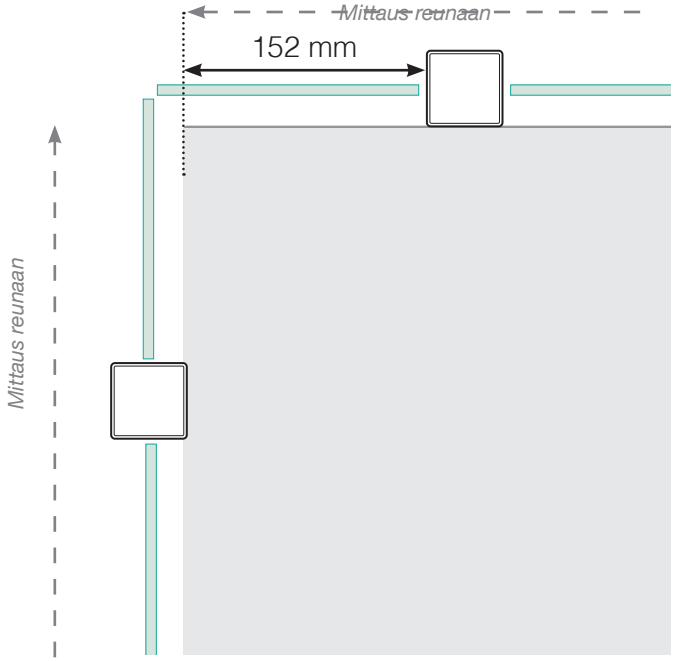

ULKOKULMA, EI 90°

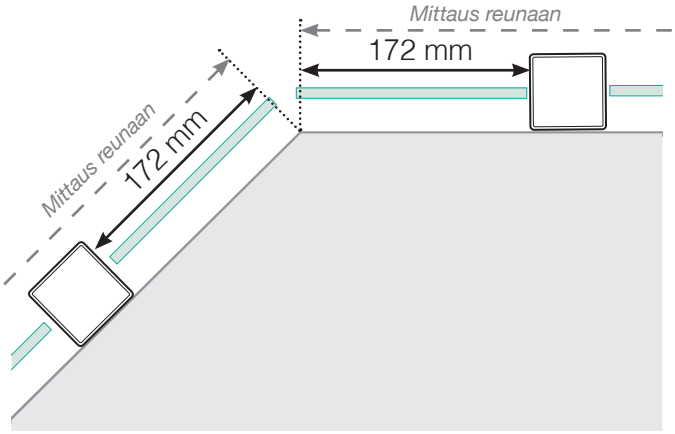

SISÄKULMA, EI 90°

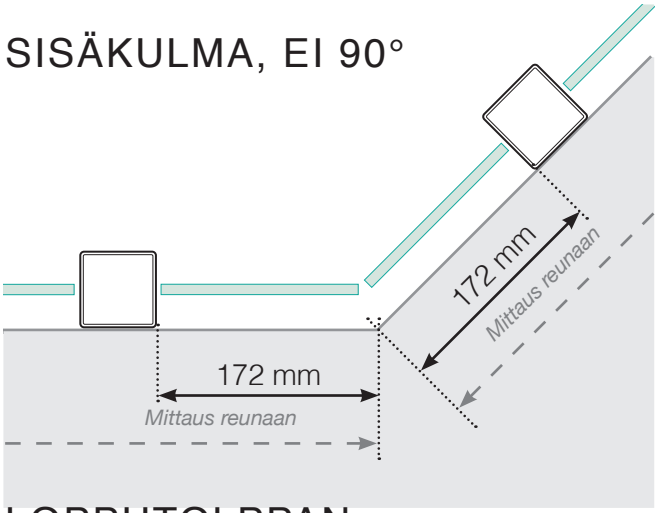

SISÄKULMA

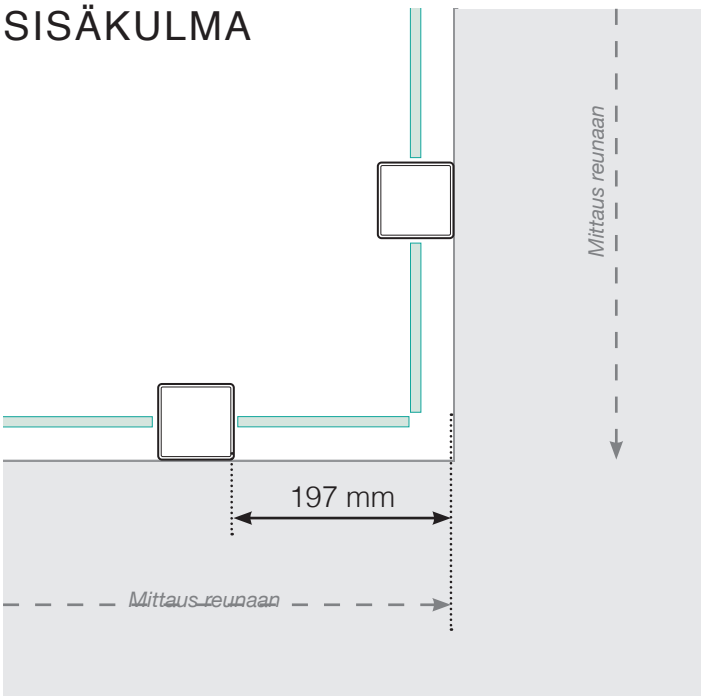

LOPPUTOLPPAN

Erillinen

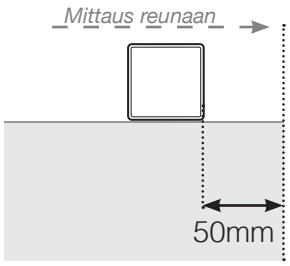

Seinää vasten

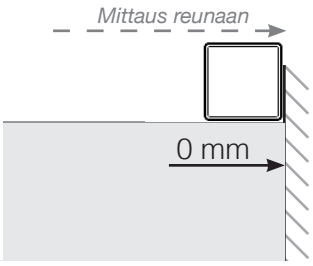

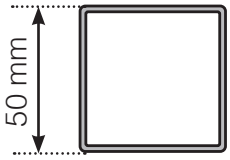

Huomioi, että piirrokset eivät ole mittakaavassa

© Räckesbutiken Sweden AB - www.kaidekauppa.fi

01.03.2021 v.2.0

KAIDEKAUPPA.FI

MITTAPIIRROS

SIJOITTAMINEN - ULKOPUOLELLE ASENNETTAVA ALUMIINIKAIDE KIINNITYKSEN BETONIALUSTAAN

ULKOKULMA

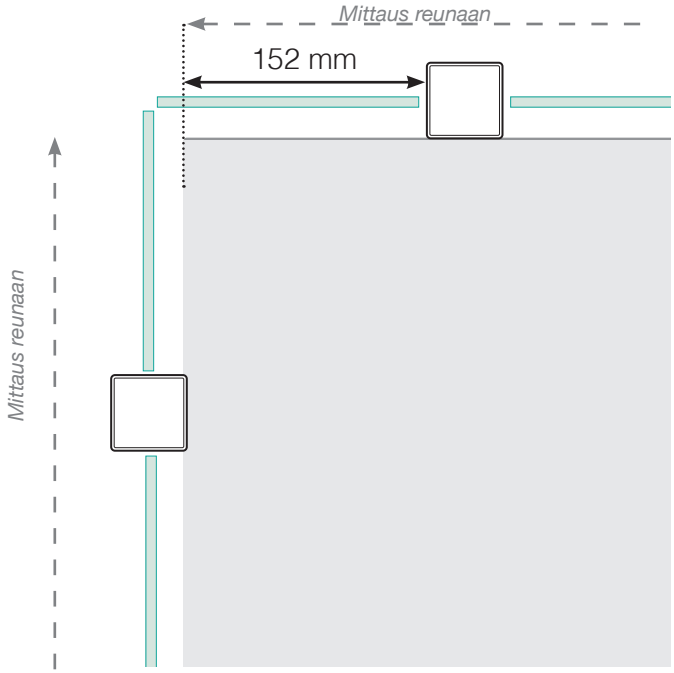

ULKOKULMA, EI 90°

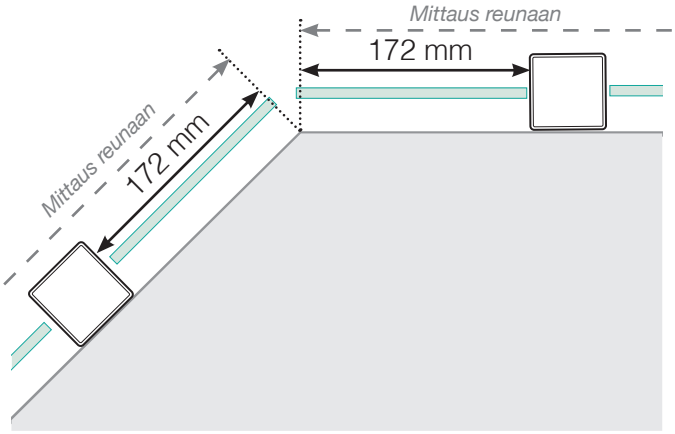

SISÄKULMA, EI 90°

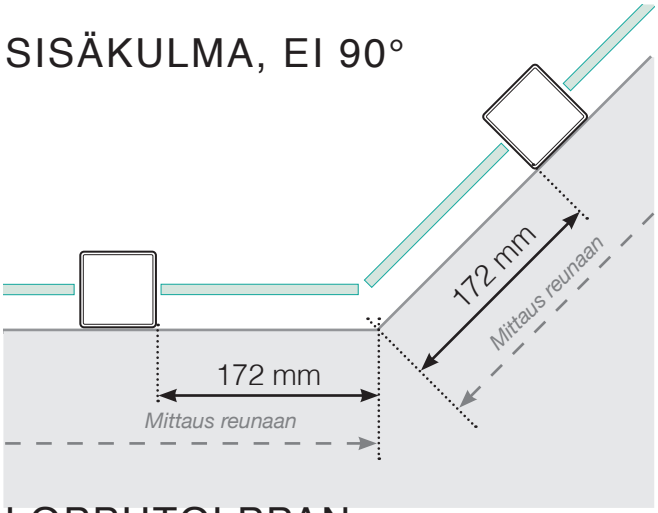

SISÄKULMA

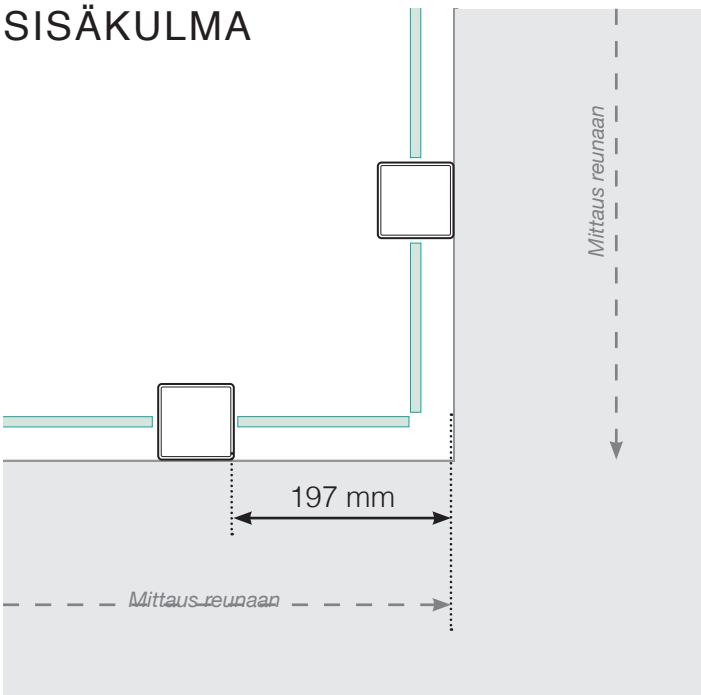

LOPPUTOLPPAN

Erillinen

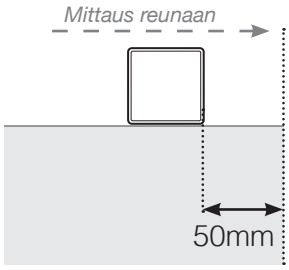

Seinää vasten

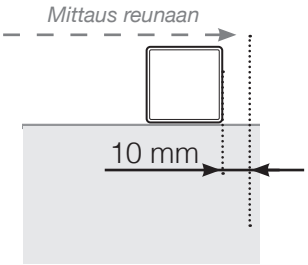

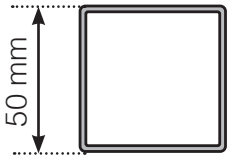

Huomioi, että piirrokset eivät ole mittakaavassa

© Räckesbutiken Sweden AB - www.kaidekauppa.fi

01.03.2021 v.2.0

KAIDEKAUPPA.FI

MITTAPIIRROS

SIJOITTAMINEN - ULKOPUOLELLE ASENNETTAVA ALUMIINIKAIDE
SUUNNITTELUVAIHTOEHTO

ULKOKULMA

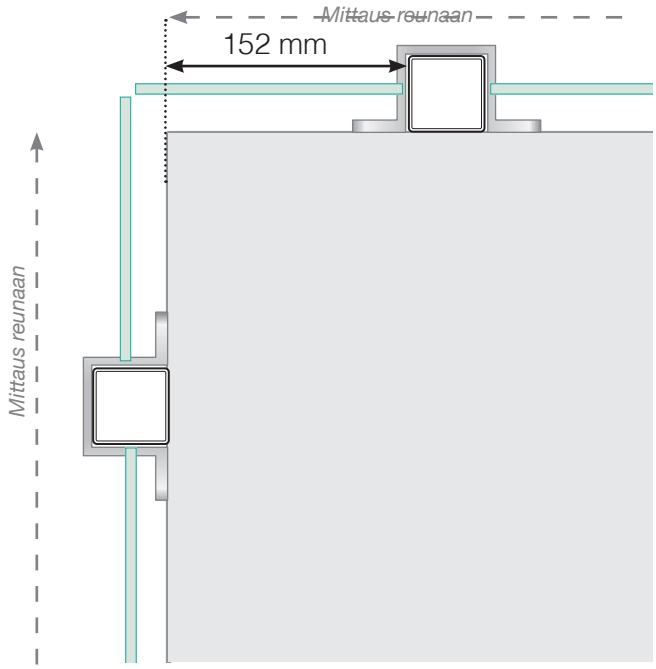

ULKOKULMA, EI 90°

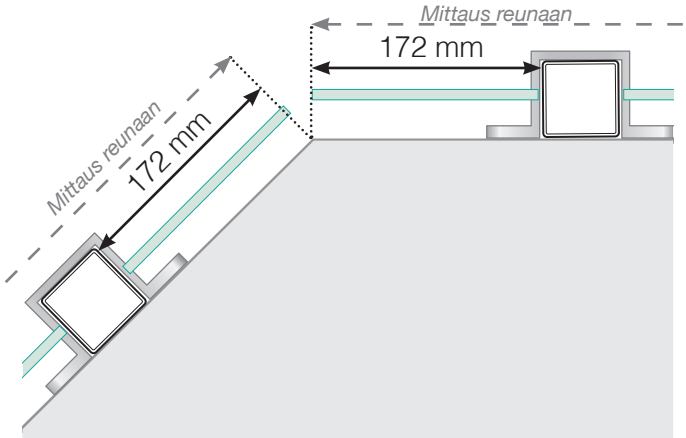

SISÄKULMA, EI 90°

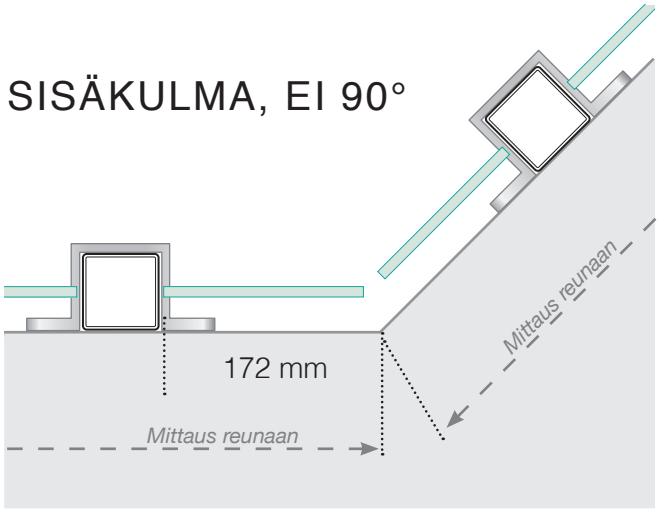

SISÄKULMA

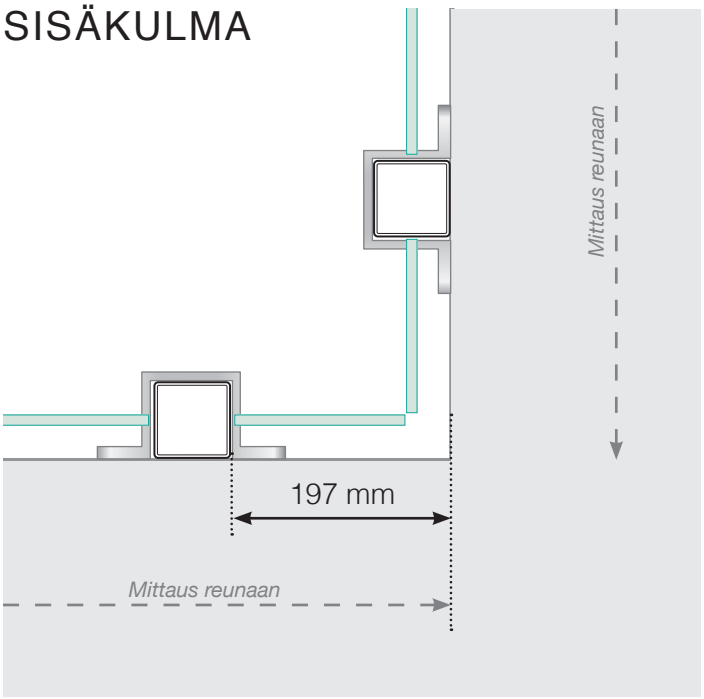

LOPPUTOLPPAN

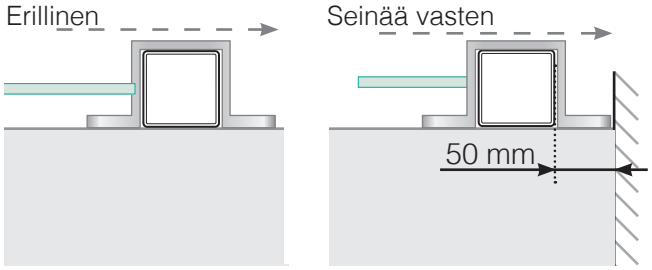

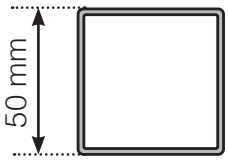

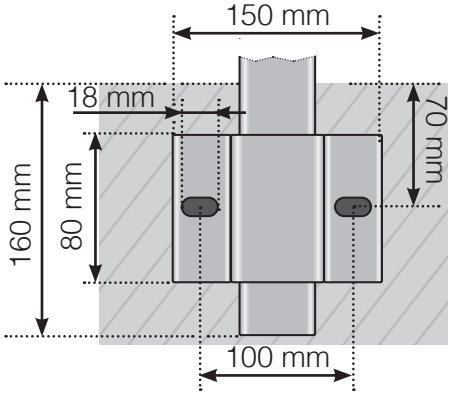

Huomioi, että piirrokset eivät ole mittakaavassa

© Räckesbutiken Sweden AB - www.kaidekauppa.fi

01.10.2021 v.2.0

KAIDEKAUPPA.FI